Manuel d’utilisation

Modèle : Malette tourne disque Bluetooth Years stay

À LIRE AVANT UTILISATION

CONSIGNES

Notre société se réserve le droit de modifier le contenu du présent mode d'emploi sans préavis. La notice présente correspond au modèle vendu à la période où elle a été éditée. Il se peut qu'elle soit modifiée et mise à jour au fil du temps.

CARACTÉRISTIQUES

- **Dimensions :** 350x255x120mm
- **Poids :** 3.5Kg
- **Puissance sonore :** 90dB
- **Bluetooth 5.0**
- **Fréquence :** 150Hz-20KHz
- **Platine portable**
- **Compatible disques 33, 45 et 78 tours**
- **Sortie audio RCA**

INSTRUCTIONS

Veuillez respecter les instructions ci-dessous. Si celles-ci ne sont pas respectées et que votre produit est endommagé, nous ne pourrons être tenus pour responsables.

- Utiliser le produit dans un endroit sec. Si le produit a un contact prolongé avec l'air humide ou un environnement liquide, il peut être endommagé.
- Ne pas laisser le produit de manière prolongée sous haute température, il peut être endommagé.
- Ne pas approcher d'objets pointus ou métalliques près du produit.
- Ne pas déplacer régulièrement et ne pas secouer.
- Ne pas déplacer sans avoir débranché le produit.
- Ne pas laisser le produit branché les jours d'orage ou lorsqu'il ne sera pas utilisé pendant longtemps.
- Ne pas nettoyer avec des produits corrosifs et chimiques. Nettoyer avec un chiffon sec.
- Ne pas laisser à portée des enfants.

UTILISATION DU PRODUIT

Présentation

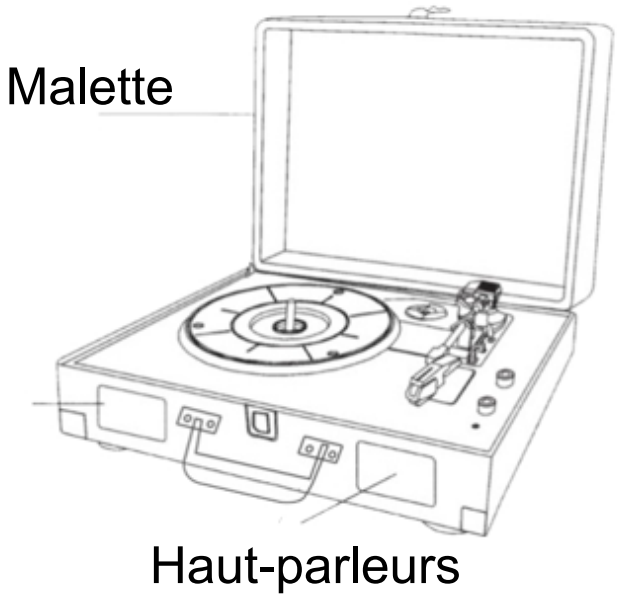

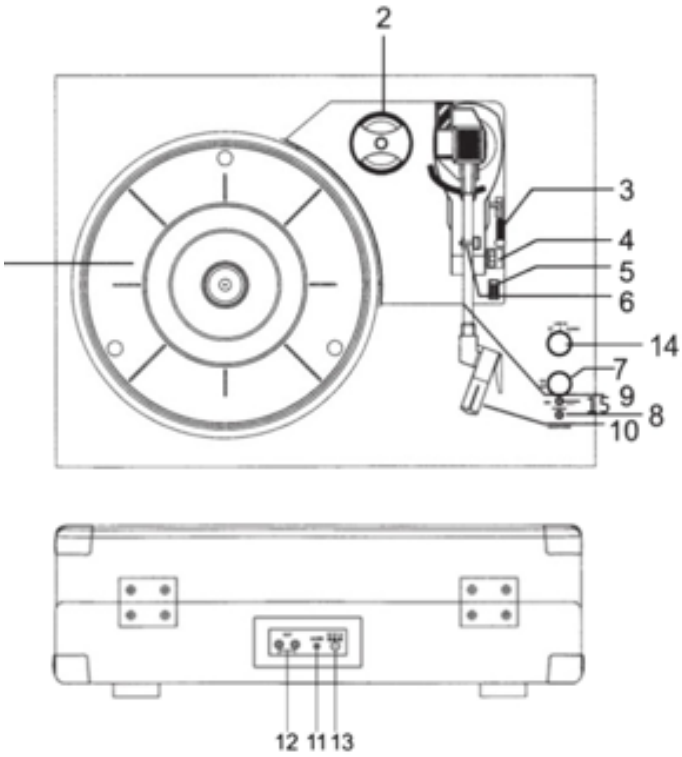

1. Tourne-disque
2. Adaptateur 45 RPM
3. Lève-bras
4. Auto/Manuel
5. Vitesse (33/45/78 tours)
6. Clip bras de lecture
7. Power/Volume
8. Sortie audio
9. Bras de lecture
10. Stylet
11. Entrée audio
12. Sortie audio
13. Port de charge
14. Fonction
15. Témoin lumineux

Instructions avant utilisation

Avant de lancer une musique, branchez le câble fourni avec le produit sur une prise secteur (ce produit est normalement alimenté par DC100-240V).

Sortie audio

A l'aide d'un câble audio (non fourni), vous pouvez connecter ce produit sur une enceinte ou un ampli :
Rouge sur R et blanc sur L.

Utilisation

Placez votre vinyle sur le tourne-disque. Vous pouvez sélectionner la vitesse à l'aide de l'interrupteur parmi 3 vitesses : 33/45/78. Allumez le produit à l'aide du bouton Power.
Note : si vous utilisez un 45 tours, veuillez utiliser l'adaptateur 45 RPM inclus dans ce produit.

Retirez le cache du stylet et débloquez le bras de lecture. Levez le lève-bras, et dirigez le bras sur le bord du vinyle : le tourne-disque commence à tourner. Abaissez le lève-bras afin de faire descendre lentement le bras. La lecture devrait maintenant se faire.

Note : si AUTO AND MANUAL SELECTION SWITCH est activé, la lecture s'arrêtera automatiquement dès que la dernière piste sera terminée.

Une fois terminé, relevez le bras pour le remettre à sa place, et veillez à réinstaller le cache du stylet afin de ne pas l’abimer, puis éteignez le produit.

Jumelage

Lorsque vous allumez le produit, il entre automatiquement en mode bluetooth. Un son sera émis après quelques secondes.

Dirigez-vous dans les réglages bluetooth de votre téléphone, «Years stay» devrait apparaitre. Appuyez dessus pour vous y connecter. Vous pouvez jouer des musiques directement de votre téléphone.

Copyright EKO ©. All Rights Reserved.
JG FASHION SARL | 38110 DOLOMIEU | FRANCE
www.eko-concept.eu

APPROVEDBYEKO

Toutes les marques présentes sur la boîte appartiennent à leurs propriétaires respectifs. All trademarks are the property of their respective owners.

Produits importés par JG FASHION SARL. Fabriqué en Chine
Imported by JG FASHION SARL. Made in China.

Merci de recycler cet emballage !
Please recycle the package. Thanks !